Elena-Plenkina.ru

ШИТЬ ЛЕГКО!

Платье «Грейс»
#tim_hm_Грейс

Модель Елена, платье из трикотажа футер2нитка с лайкрой, размер 46 рост 170 (реальный размер по обхвату груди 46, по обхвату бедер 44 рост 167 см) Из изменений – капюшон сделан на подкладке из основного трикотажа

Выкройка представлена в размерах 40-60 на рост **164, 170** и **176** см.

Трикотажное платье среднего объема, полуприлегающего силуэта, спущенное плечо, втачной рукав, низ рукава и низ изделия вподгибку, одношовный капюшон, разрезы в боковых швах, на талии кулиска со шнуровкой.

Прибавки на свободное облегание и параметры изделия:

Рост 164 см

Размер	40	42	44	46	48	50	52	54	56	58	60
Прибавка к ОГ, см	7,2	7,4	7,6	8,0	8,4	8,8	9,2	9,6	10,0	10,5	11,0
Прибавка к ОБ, см	9,4	9,6	9,8	10,0	10,6	11,2	11,8	12,4	13,0	13,0	13,0
Длина рукава, см	51,1	50,7	50,2	49,9	49,4	49,0	48,4	47,6	46,7	46,8	46,1
Длина изделия, см	86,1	86,3	86,5	86,7	86,7	87,2	87,5	87,9	88,3	88,8	89,3

Рост 170 см

Размер	40	42	44	46	48	50	52	54	56	58	60
Прибавка к ОГ, см	7,2	7,4	7,6	8,0	8,4	8,8	9,2	9,6	10,0	10,5	11,0
Прибавка к ОБ, см	9,4	9,6	9,8	10,0	10,6	11,2	11,8	12,4	13,0	13,0	13,0
Длина рукава, см	53,5	53,1	52,6	52,4	51,8	51,4	50,8	49,9	49,4	49,2	48,5
Длина изделия, см	88,4	88,5	88,6	88,7	88,80	89,0	89,2	89,4	89,7	90,2	90,7

Рост 176 см

Размер	40	42	44	46	48	50	52	54	56	58	60
Прибавка к ОГ, см	7,2	7,4	7,6	8,0	8,4	8,8	9,2	9,6	10,0	10,5	11,0
Прибавка к ОБ, см	9,4	9,5	9,8	10,0	10,6	11,2	11,8	12,4	13,0	13,0	13,0
Длина рукава, см	55,9	55,5	55,0	54,7	54,1	53,8	53,2	52,3	51,8	51,5	50,9
Длина изделия, см	91,1	91,3	91,5	91,7	91,9	92,2	92,5	92,9	93,3	93,8	94,3

Длина рукава с каждым размером уменьшается, так как с каждым размером увеличивается длина плеча!

Рекомендуемые материалы – трикотажные полотна, такие как, футер двухнитка с лайкрой, футер трехнитка с петлей на изнанке и с начесом, джерси и прочие виды трикотажа. По желанию капюшоном можно сделать на подкладке, для этого подкдадку можно выкроить по деталям капюшона.

Также вместо капюшона горловину можно обработать двойной подкройной обтачкой, для обтачки выкроить бейку из трикотажа (поперек долевой), ширина бейки 4 см, длинна бейки равна длине горловины умноженной на 0,75, припуски на швы по всем сторонам 0,5-0,7 см (ширина оверлочной строчки).

Кроме трикотажа на платье подойдут легкие плательные ткани, например, супер софт (на больших размерах рекомендуем шить макет).

Расход основного трикотажа на платье с капюшоном без подкладки/с подкладкой при ширине 180 см:

164-40 101/146 см
170-50 135/160 см
176-60 165 см

Не забываем учитывать расход на усадку после ВТО или стирки трикотажа. Для более точного определения расхода рекомендуется разложить все детали выкройки на ширину трикотажа, например, на 180 см.

До кроя деталей промеряйте длину изделия и длину рукава по себе, так как при одном и том же росте данные параметры у разных людей могут отличаться.

Спецификация деталей:

№ п/п	Наименование детали	Количество
1	Передняя часть (полочка)	1 со сгибом
2	Спинка	1 со сгибом
3	Рукав	2
4	Капюшон	2 (+2 подкладка)
5	Кулиска	1 со сгибом
6	Тестовый квадрат 10на10 см	1

Все детали с припусками на швы.

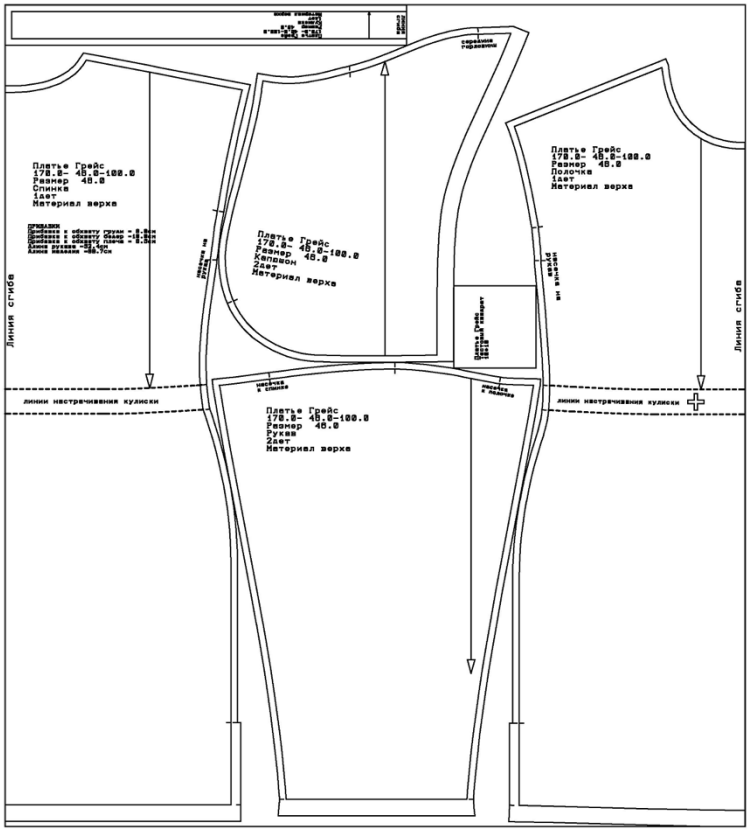

Запрещается передавать платные выкройки третьим лицам и размещать выкройки в открытом доступе.

Сайт - https://elena-plenkina.ru/
YouTube channel
– http://youtube.com/c/ElenaPlenkina
VK - https://vk.com/tim_hm
Instagram-
https://instagram.com/tim__hm

A01
Elena-Plenkina.ru
ШИТЬ ЛЕГКО!

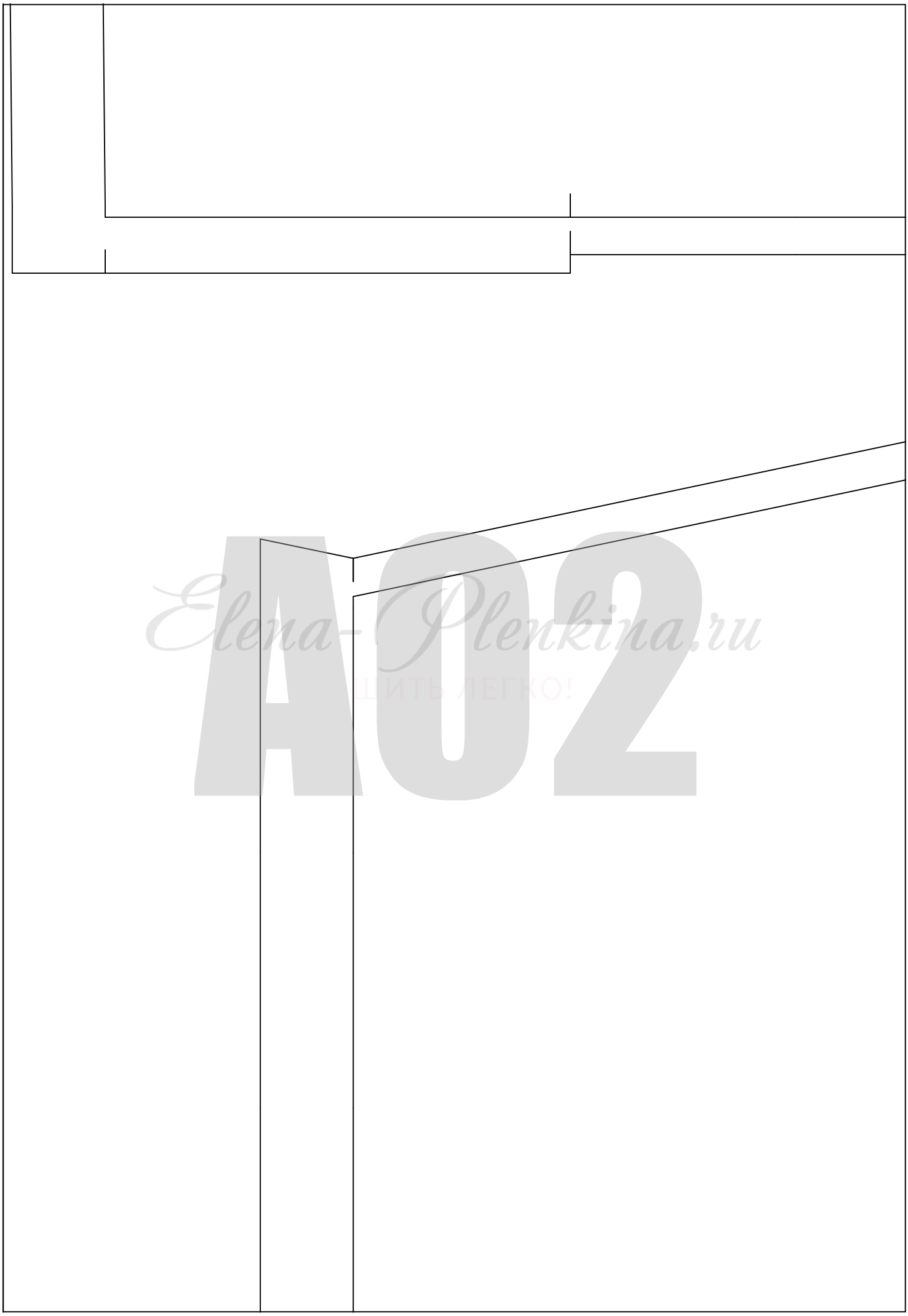
A02
Elena-Plenkina.ru
ШИТЬ ЛЕГКО!

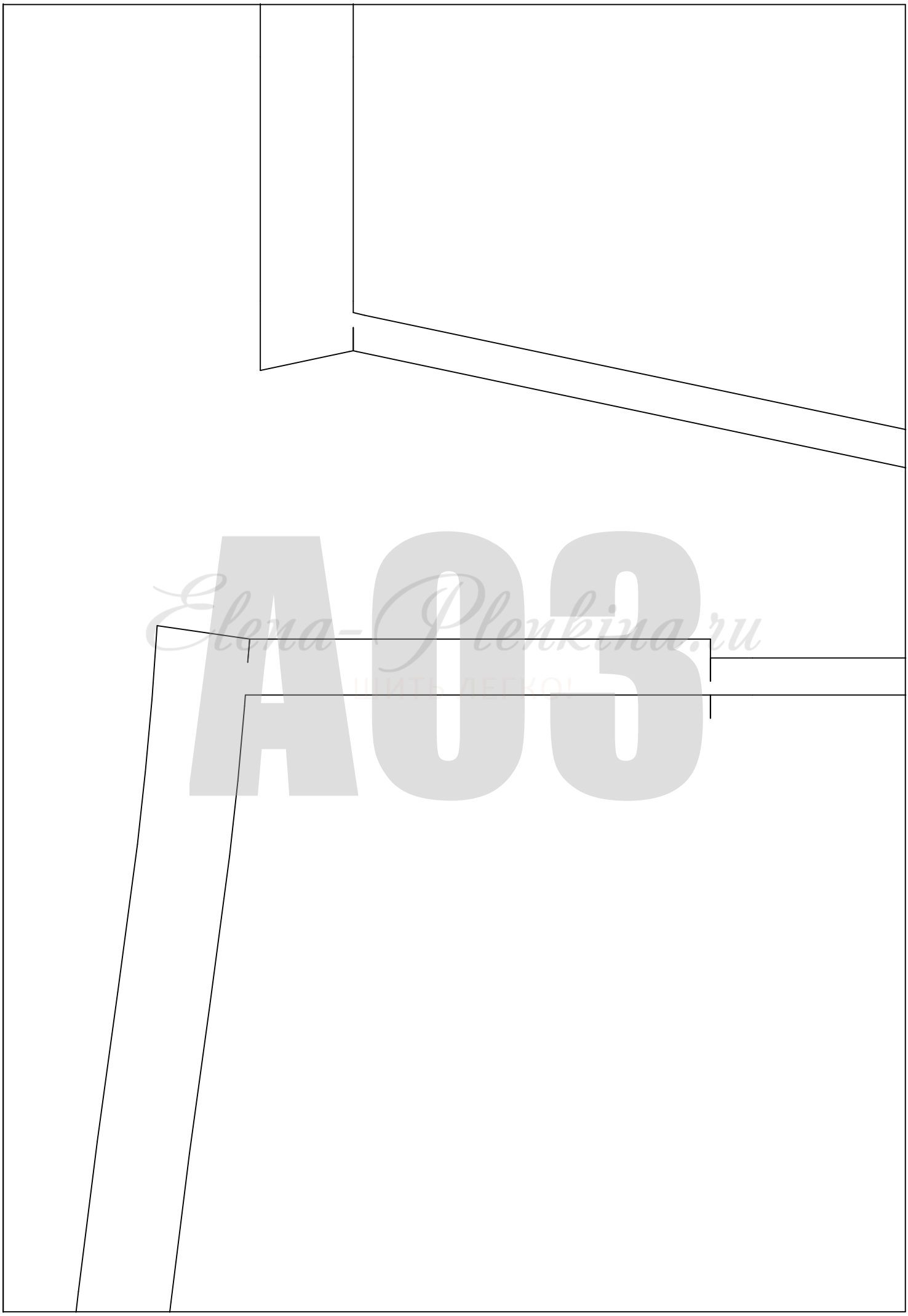
A03
Elena-Plenkina.ru
ШИТЬ ЛЕГКО!

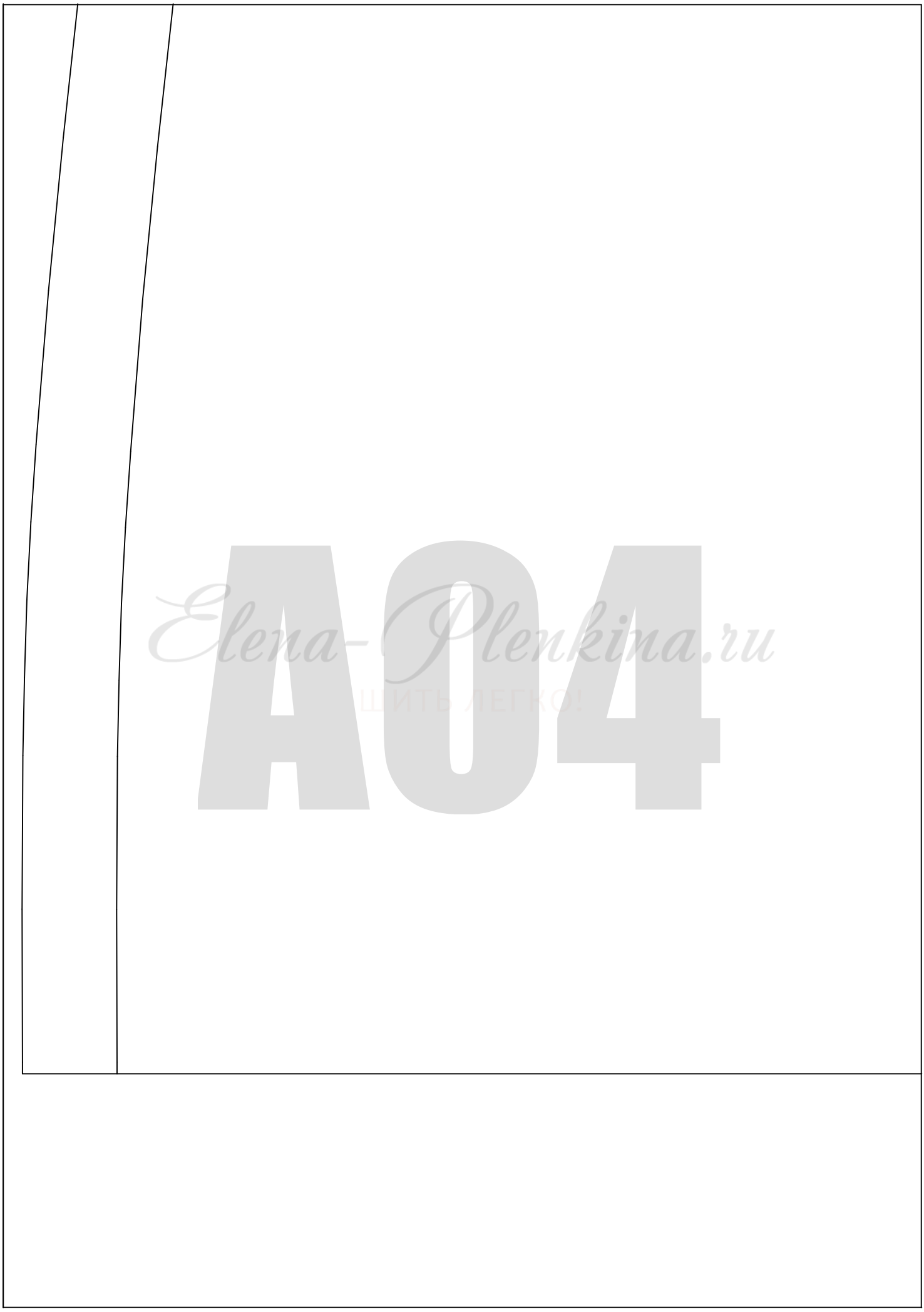
A04
Elena-Plenkina.ru
ШИТЬ ЛЕГКО!

B01

Elena-Plenkina.ru
ШИТЬ ЛЕГКО!

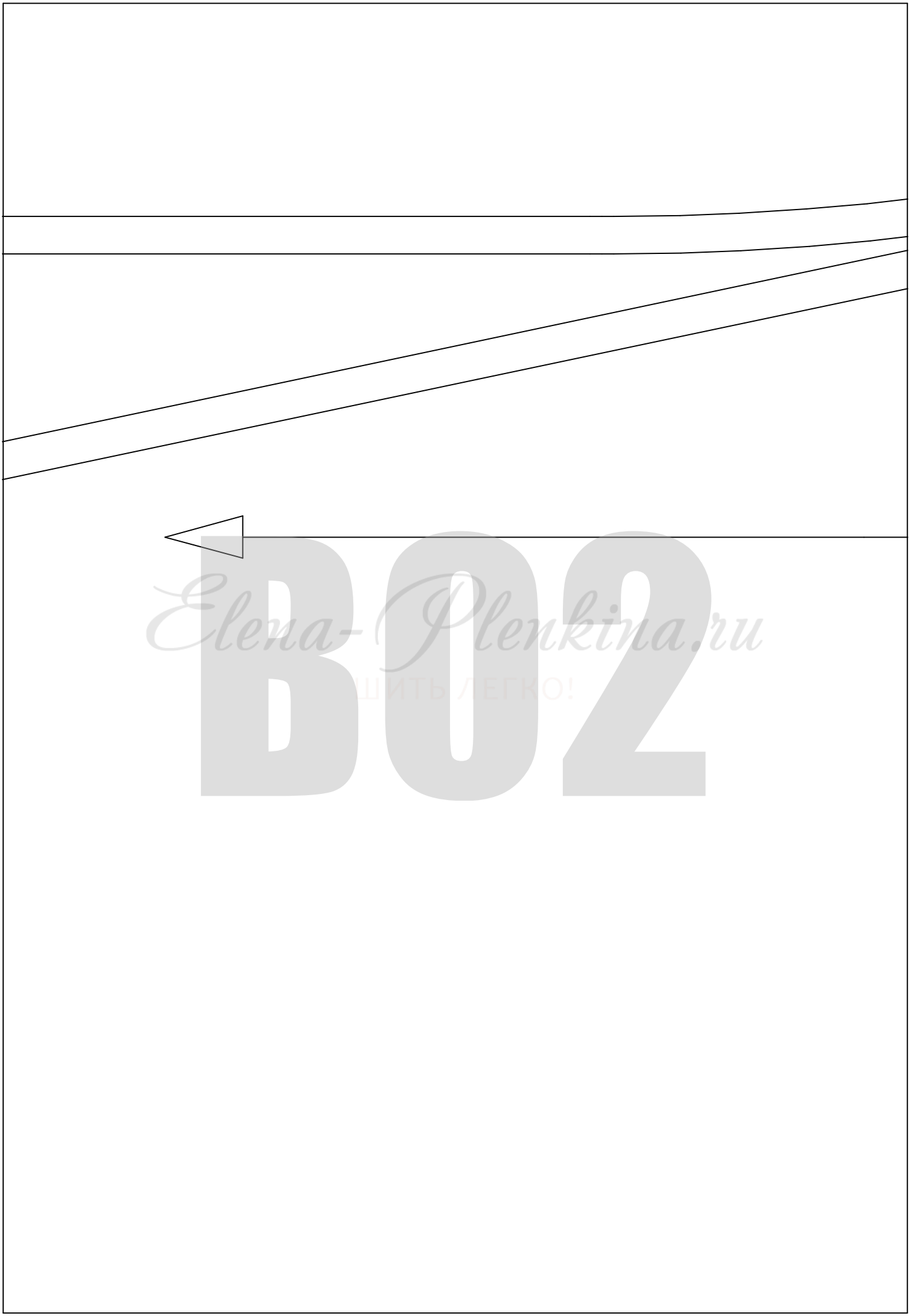
B02
Elena-Plenkina.ru
ШИТЬ ЛЕГКО!

Elena-Plenkina.ru
ШИТЬ ЛЕГКО!

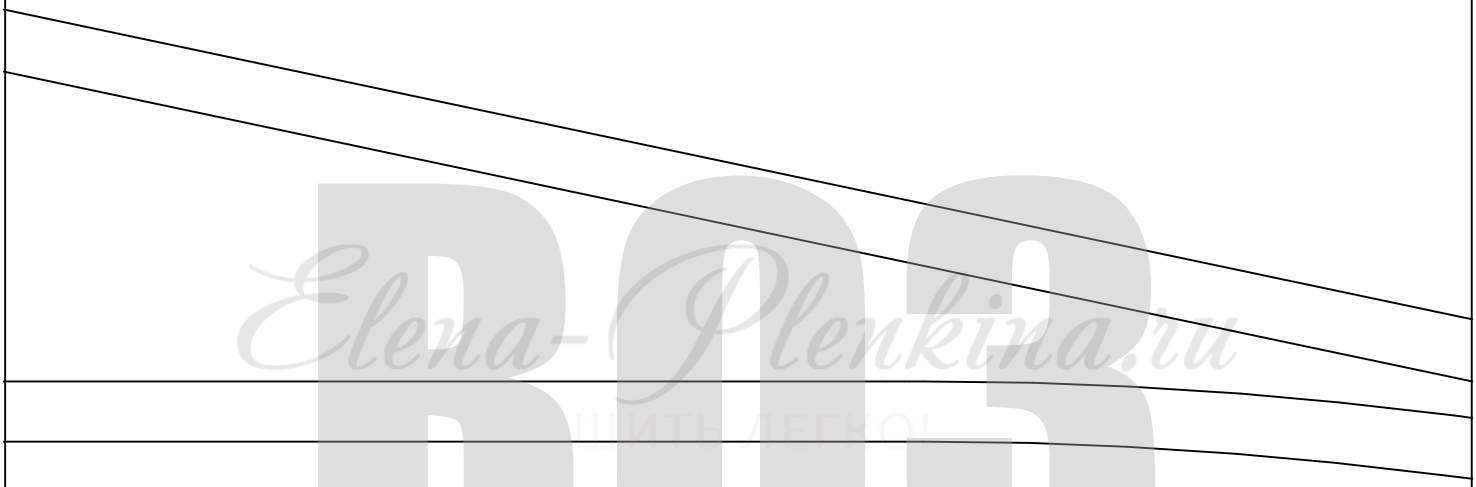

B04

Elena-Plenkina.ru
ШИТЬ ЛЕГКО!

линии настрачивания кулиски

Elena-Plenka.ru
ШИТЬ ЛЕГКО!

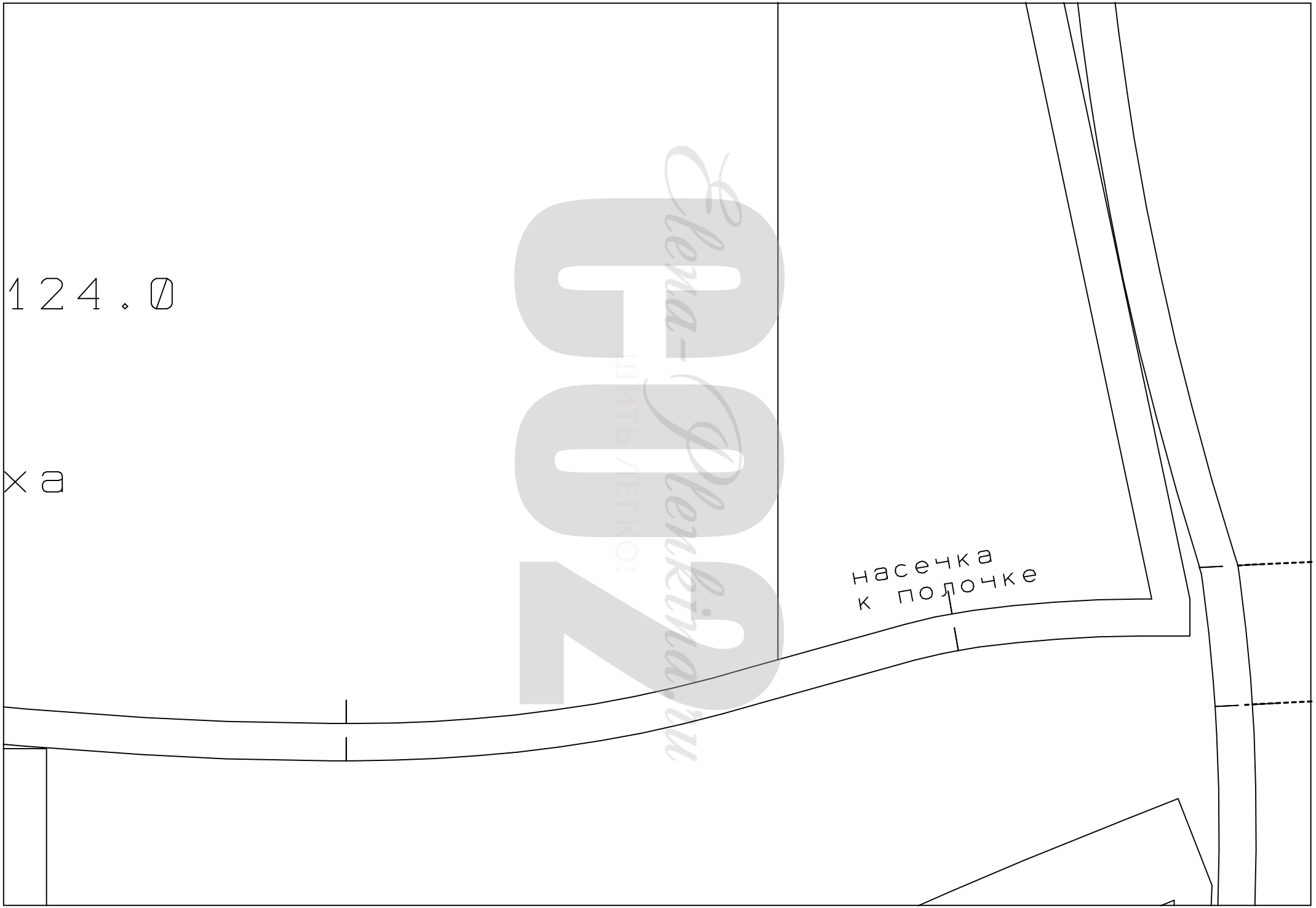
124.0
ха
насечка
к полочке

Платье Грейс
164.0- 58.0-
Размер 58.0
Рукав
2дет
Материал вер

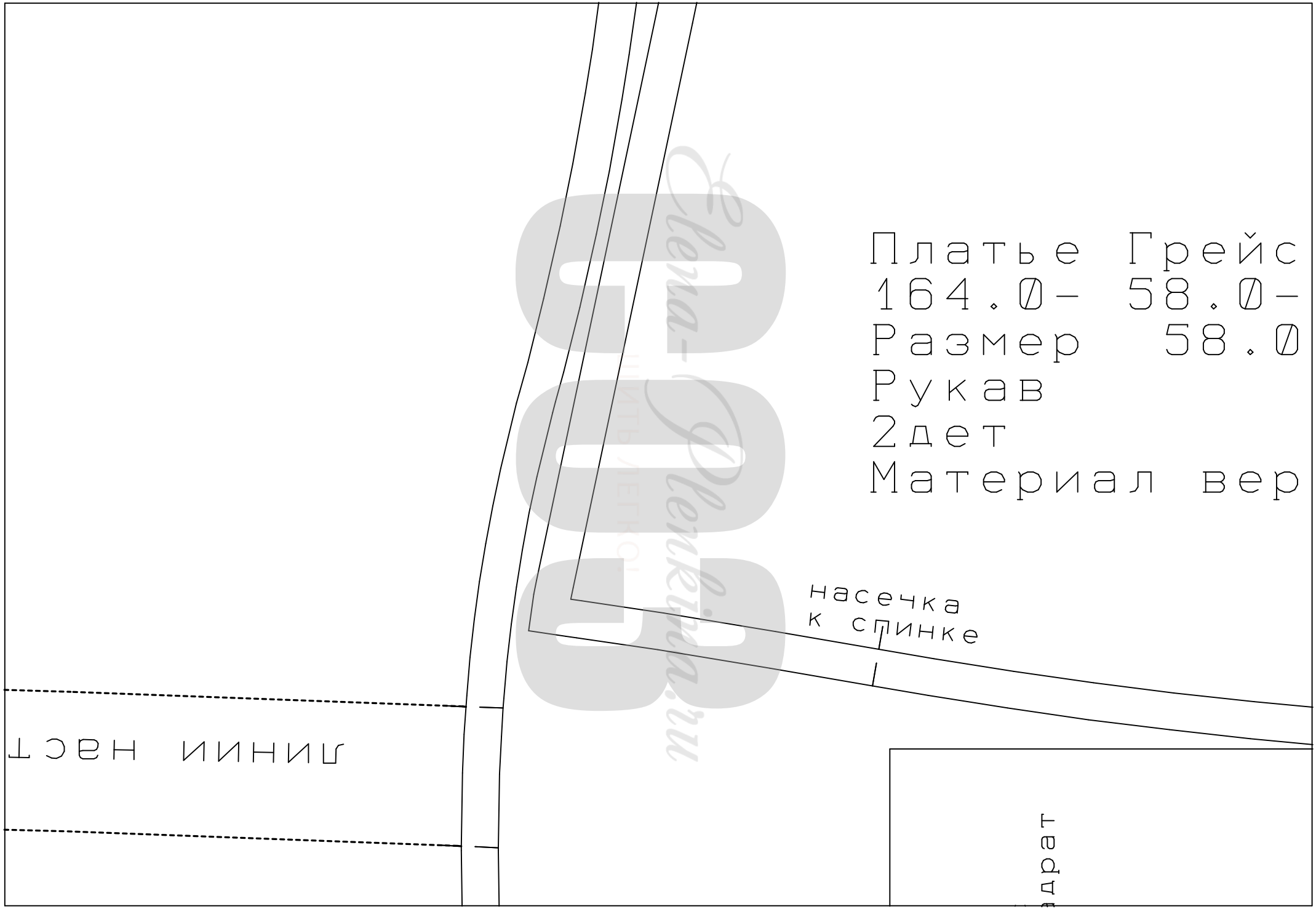

Elena-Plenkina.ru
шитье легко!

рачивания кулиски

Elena-Plenkina.ru
ШИТЬ ЛЕГКО!

Спинка
1дет
Материал верха

ПРИБАВКИ
Прибавка к обхвату груди =10.5см
Прибавка к обхвату бедер =13.0см
Прибавка к обхвату плеча = 4.2см
Длина рукава =46.8см
Длина издедия =88.8см

Линия сгиба

Elena-Plenka.ru
ШИТЬ ЛЕГКО!

D02
Elena-Plenkina.ru
ШИТЬ ЛЕГКО!

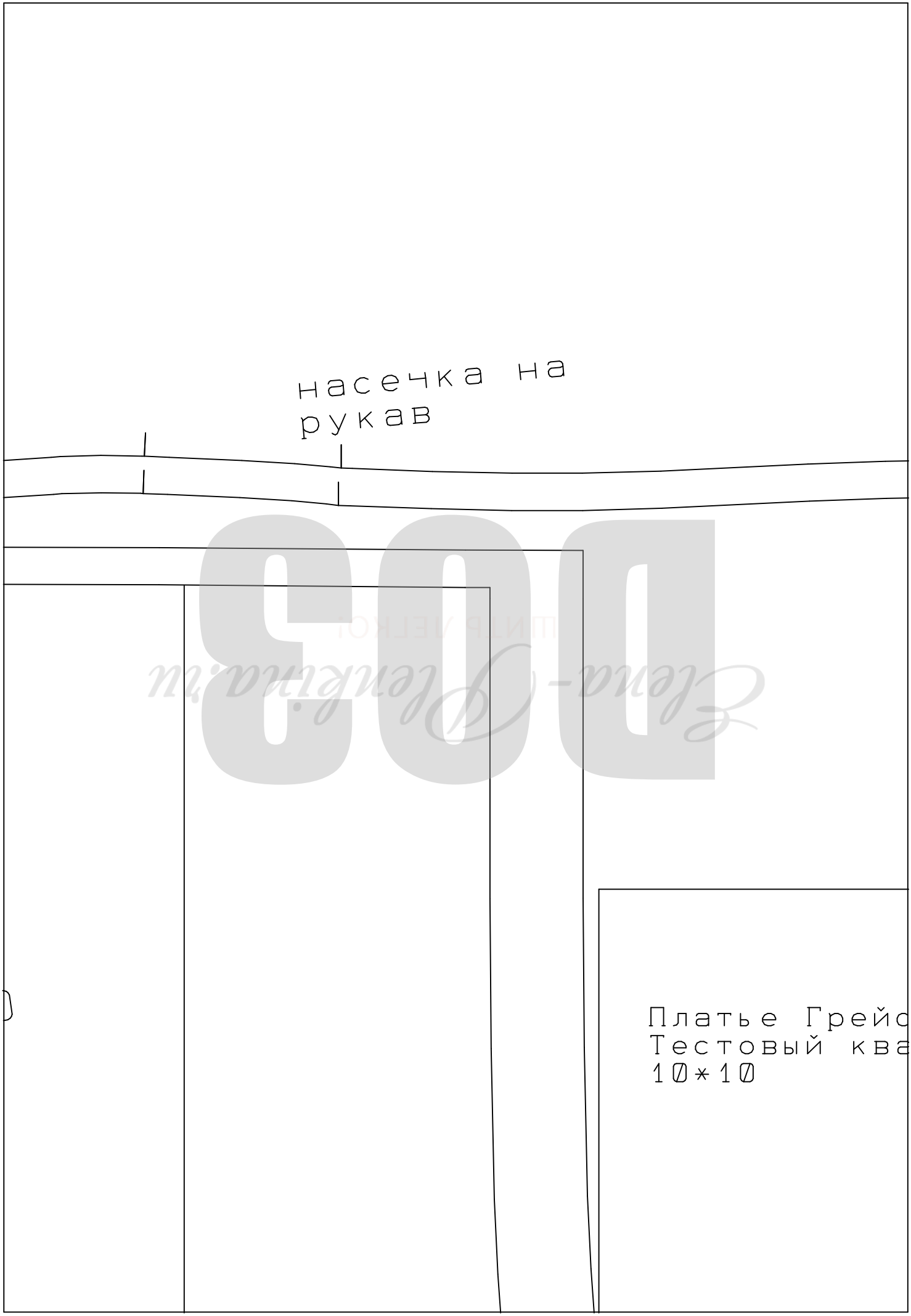
насечка на
рукав
Платье Грейс
Тестовый ква
10*10

D04
Elena-Plenkina.ru
ШИТЬ ЛЕГКО!

Линия сгиба

ерхэ

ИС
0-124.0
.0

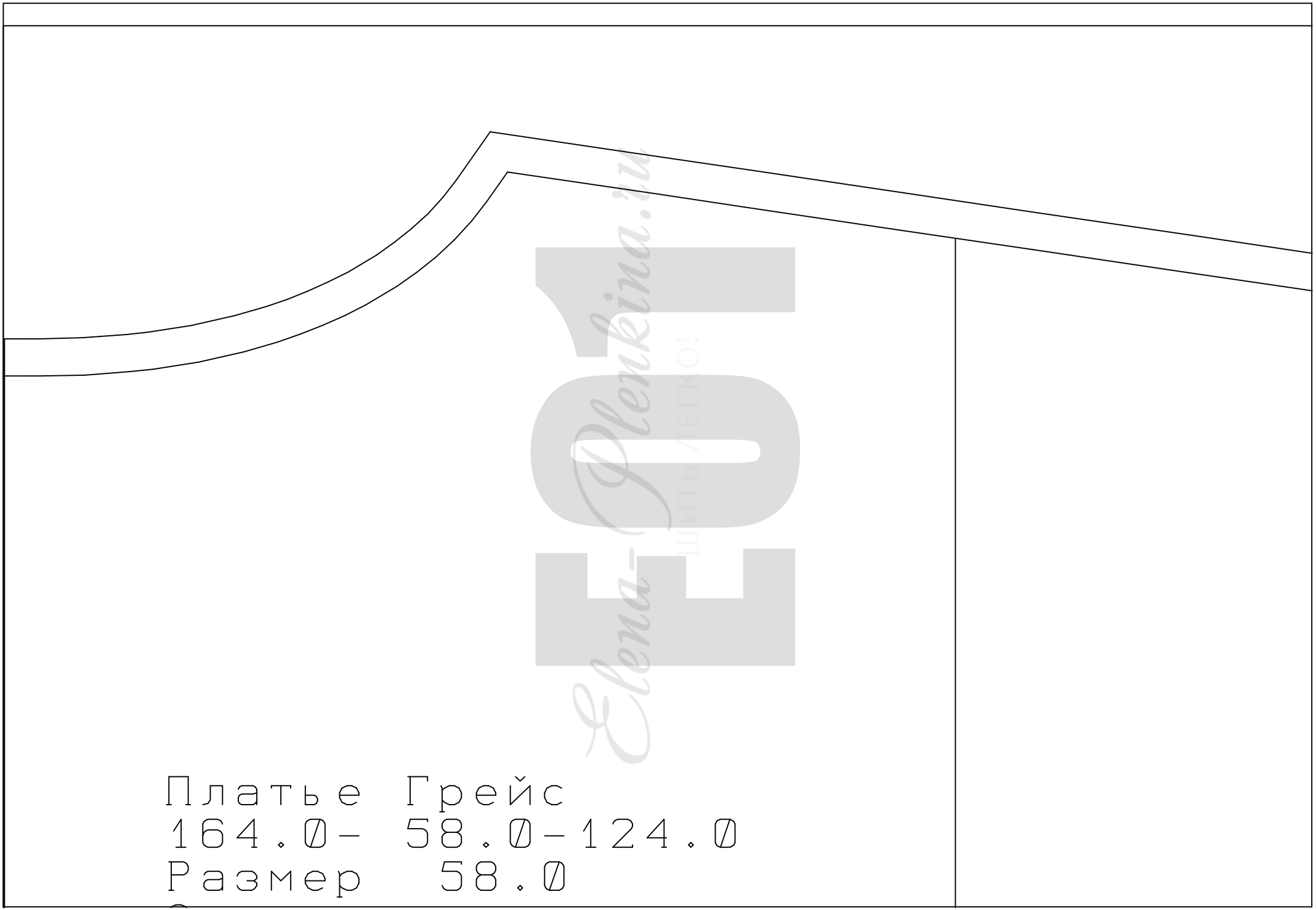

Elena-Plenkina.ru
ШИТЬ ЛЕГКО!

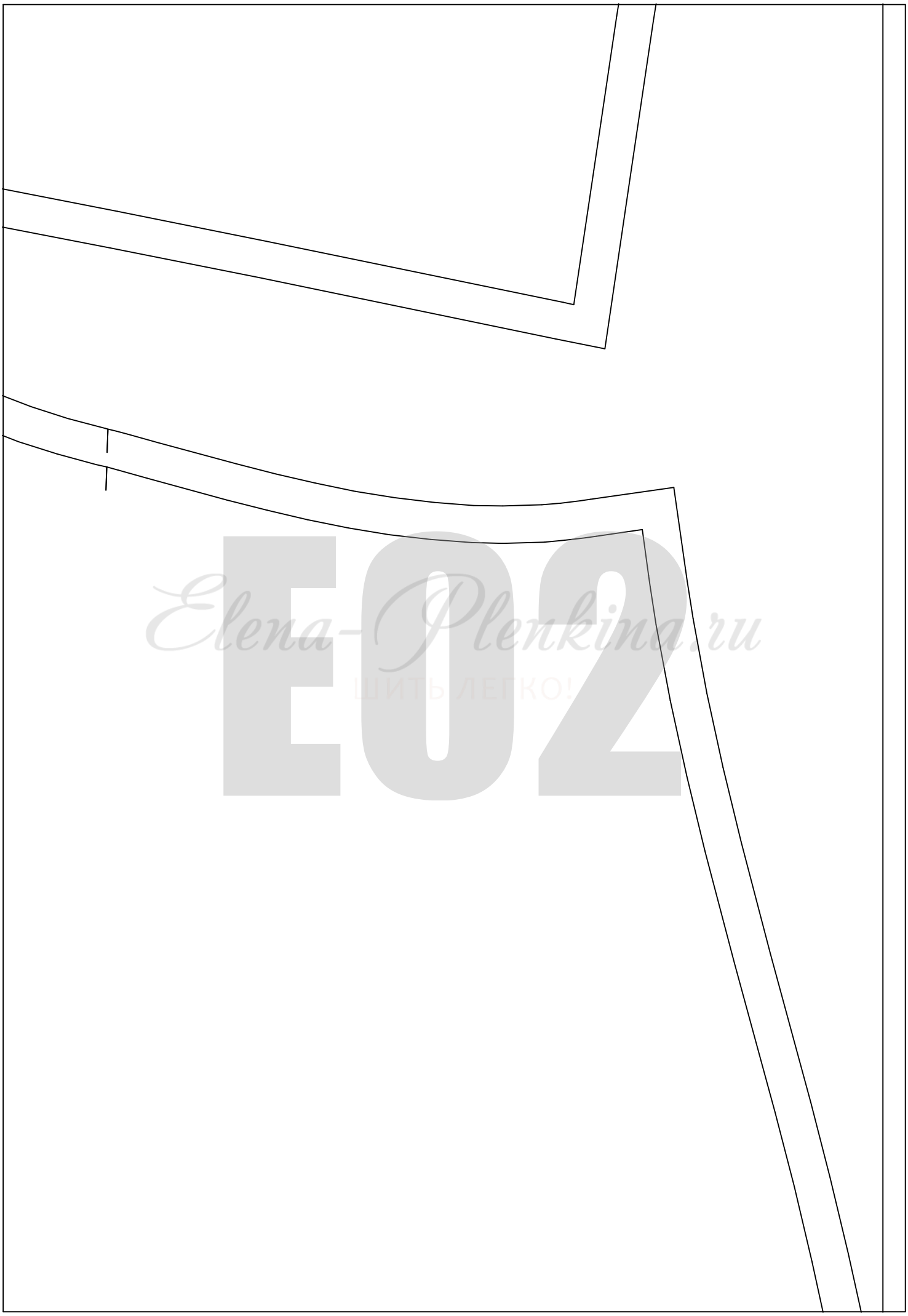
E02
Elena-Plenkina.ru
ШИТЬ ЛЕГКО!

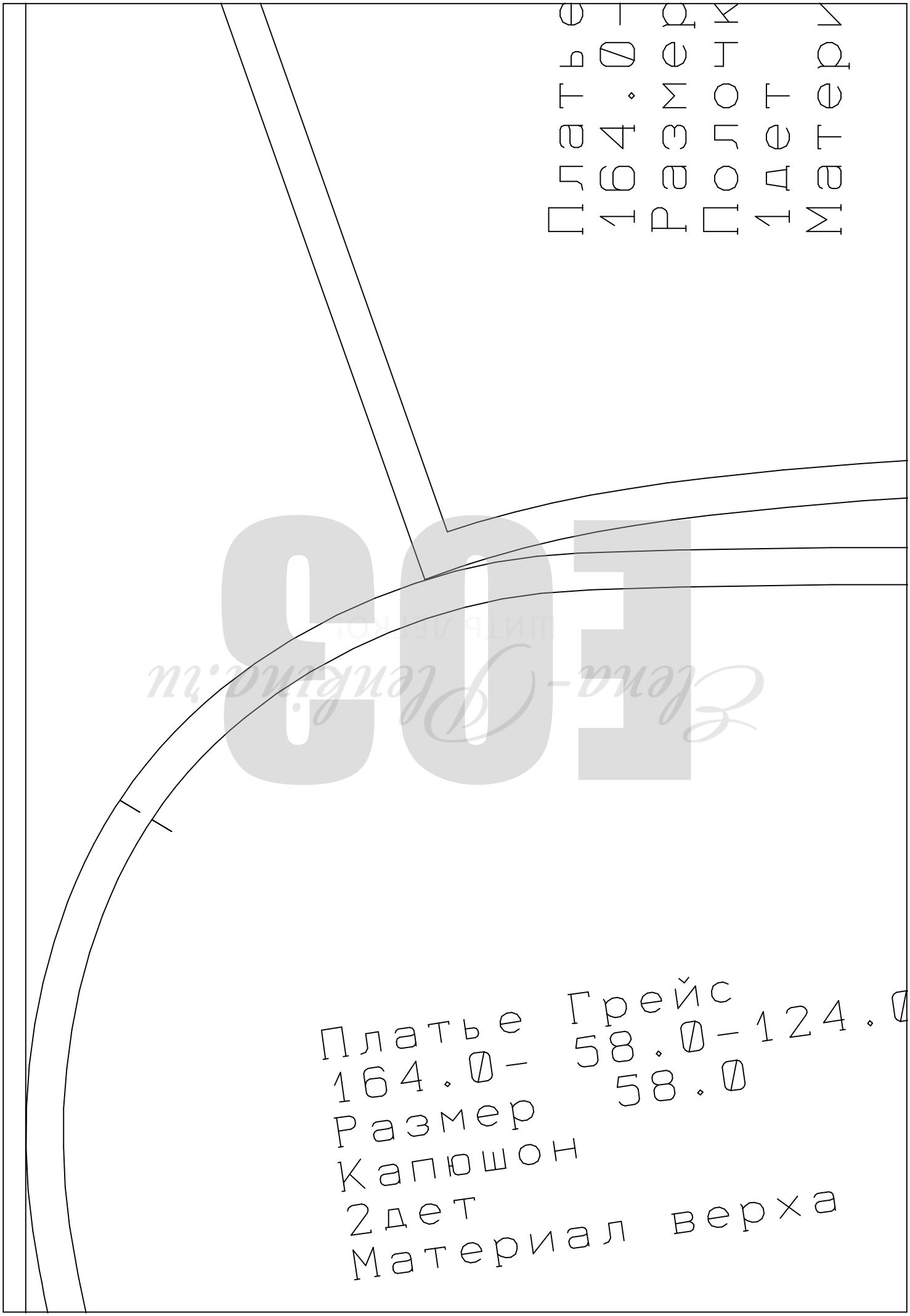
Платье Грейс
164.0- 58.0-124.0
Размер 58.0
Капюшон
2дет
Материал верха

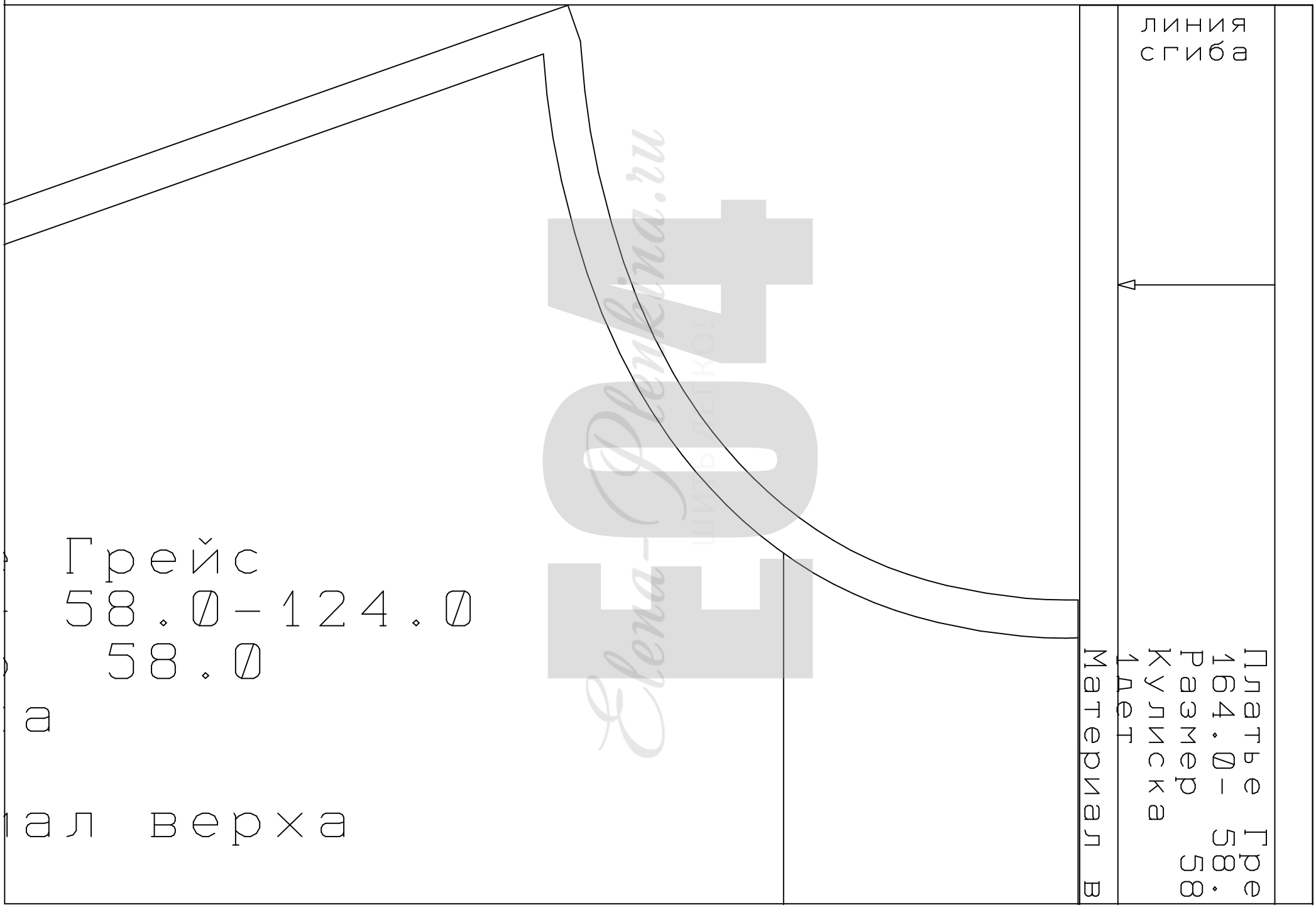
линия
сгиба
Грейс
58.0-124.0
58.0
а
ал верха
Материал в
Платье Грей
164.0-58.0
Размер
Кулиска
1лет